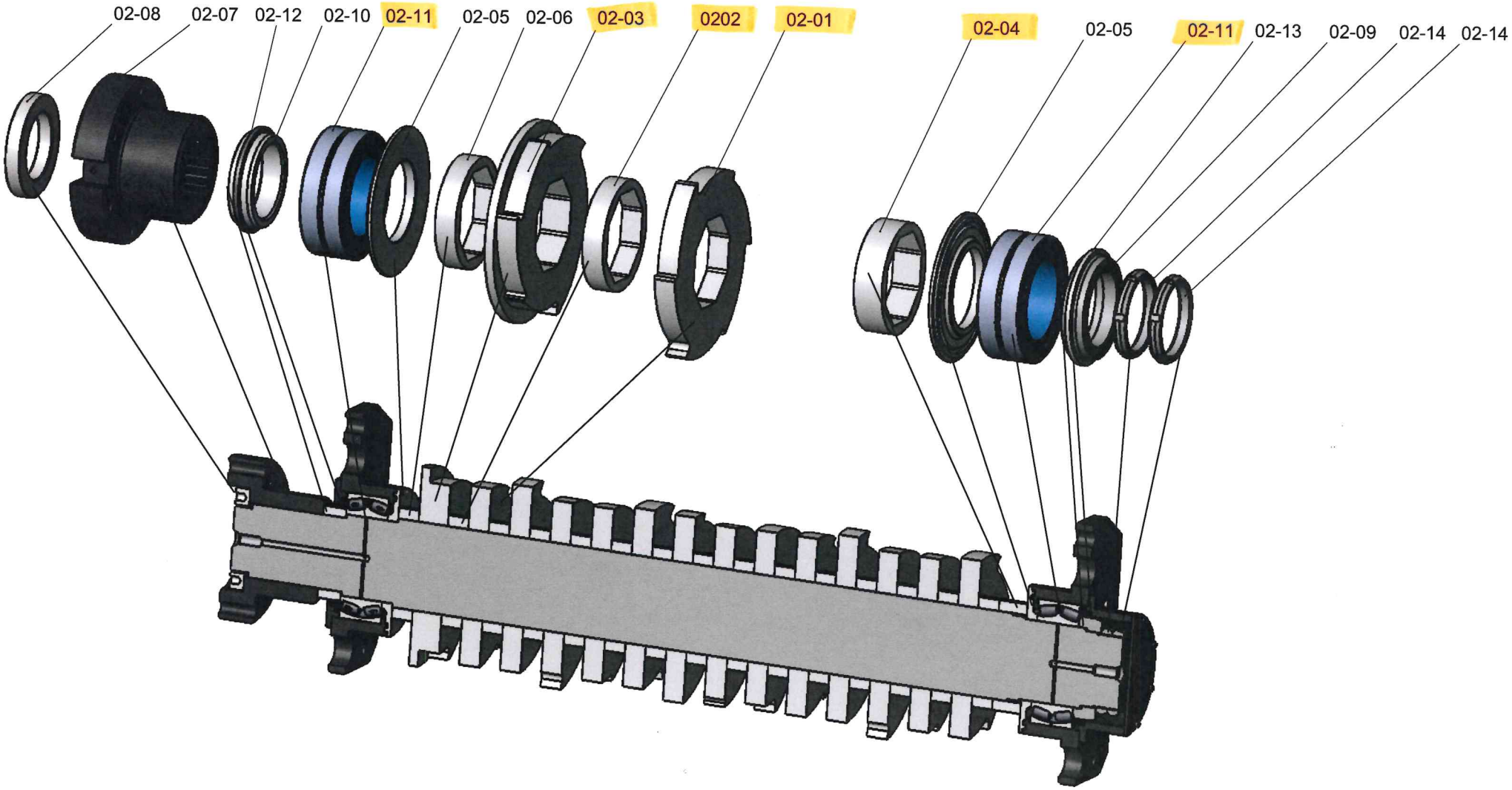
02-08
02-07
02-12
02-10
02-11
02-05
02-06
02-03
0202
02-01
02-04
02-05
02-11
02-13
02-09
02-14
02-14